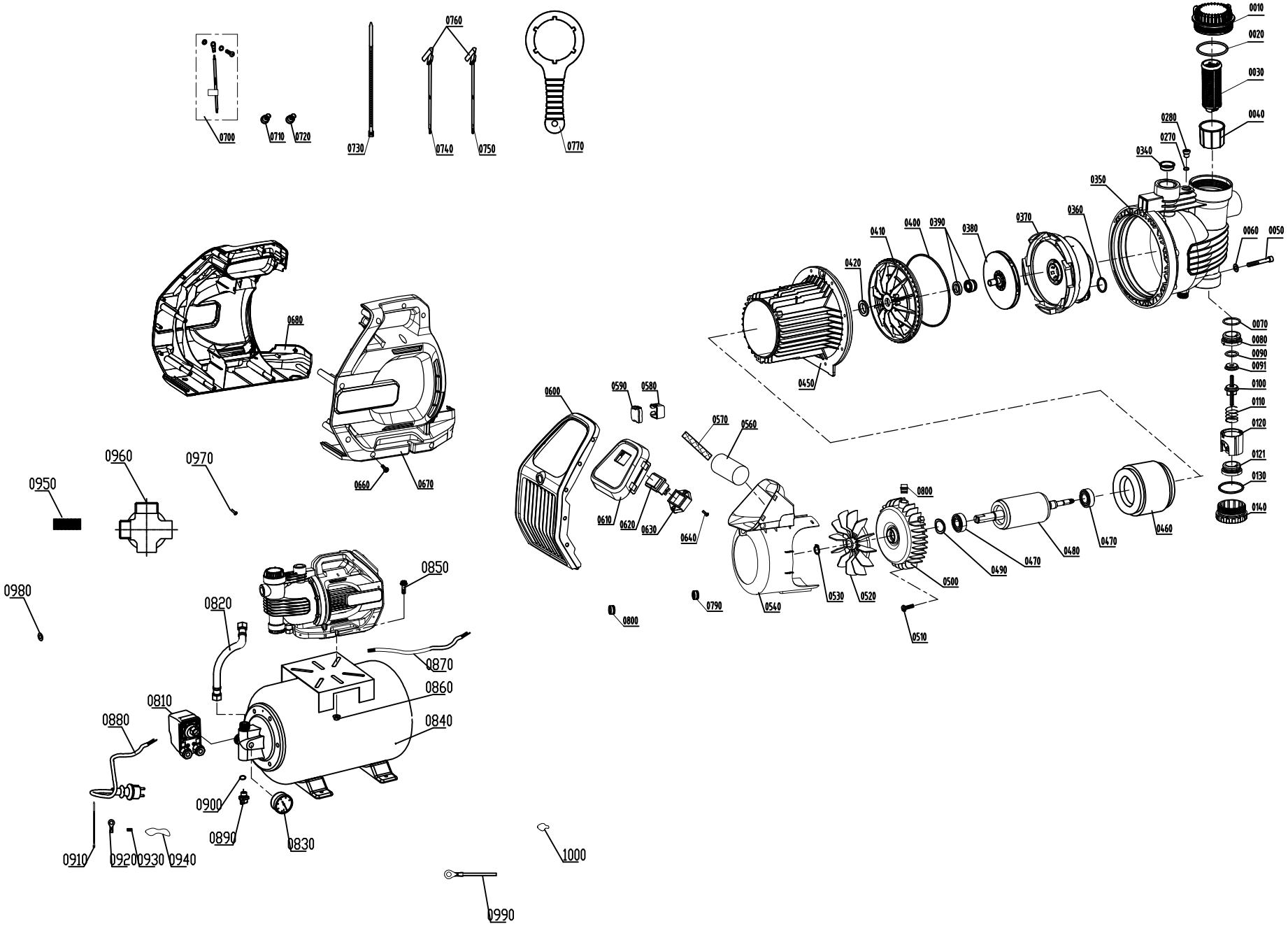
0010
0020
0030
0040
0280
0270
0340
0350
0360
0370
0380
0390
0400
0410
0420
0450
0060
0050
0070
0080
0090
0091
0100
0110
0120
0121
0130
0140
0460
0470
0480
0490
0500
0510
0520
0530
0540
0790
0800
0570
0560
0590
0580
0600
0610
0620
0630
0640
0680
0660
0670
0700
0710
0720
0730
0740
0750
0760
0770
0950
0960
0970
0980
0850
0820
0870
0860
0810
0880
0840
0900
0890
0830
0910
0920
0930
0940
1000
0990